Vision Light Tech
creating optical solutions

Mega Pixel

SMA11F25

Imager Size	イメージャーサイズ		1″
Mount Type	マウント		C
Focal Length	焦点距離		25 mm
Aperture Range	絞り範囲		F/1.6 ～ F/22 T/1.8 ～ T/24.7
Field of View Angle (Horizontal x Vertical)	画角 (水平x垂直)	1″	29.1° x 21.9°
		2/3″	20.1° x 15.1°
		1/2″	14.7° x 11.7°
Focus Range	フォーカス範囲		0.2 m ～ ∞
Operation	操作方式		Manual w/lock
	Focus フォーカス		手動 ロック付き
	IRIS 絞り		Manual w/lock 手動 ロック付き
FilterSize	フィルター径		M46 P=0.75
Wave Length	対応波長		400 ～ 1700nm WBC-V-SWIR (Wide Band Coating - Visible- Short Wave Infrared)
TV Distortion	歪曲		-1% (*)
Weight	質量		260g
Operating Temprature	動作温度範囲		-20℃ ～ +60℃

Drawing 外観図面

＊設計値/Design Value

Focus Angle : 84°
IRIS Angle : 68°

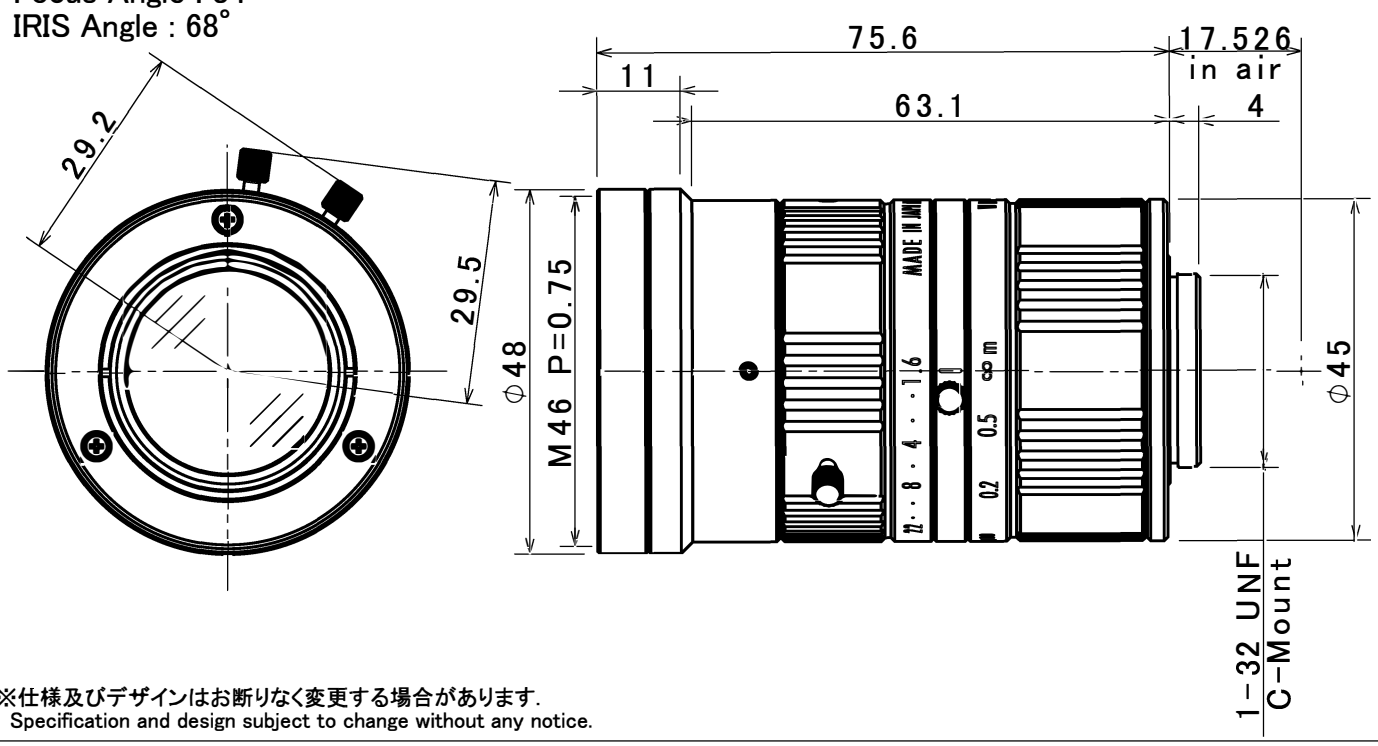

※仕様及びデザインはお断りなく変更する場合があります.
Specification and design subject to change without any notice.

XC025E0000-00